Green Purchase Lighting

Datasheet Triproof light

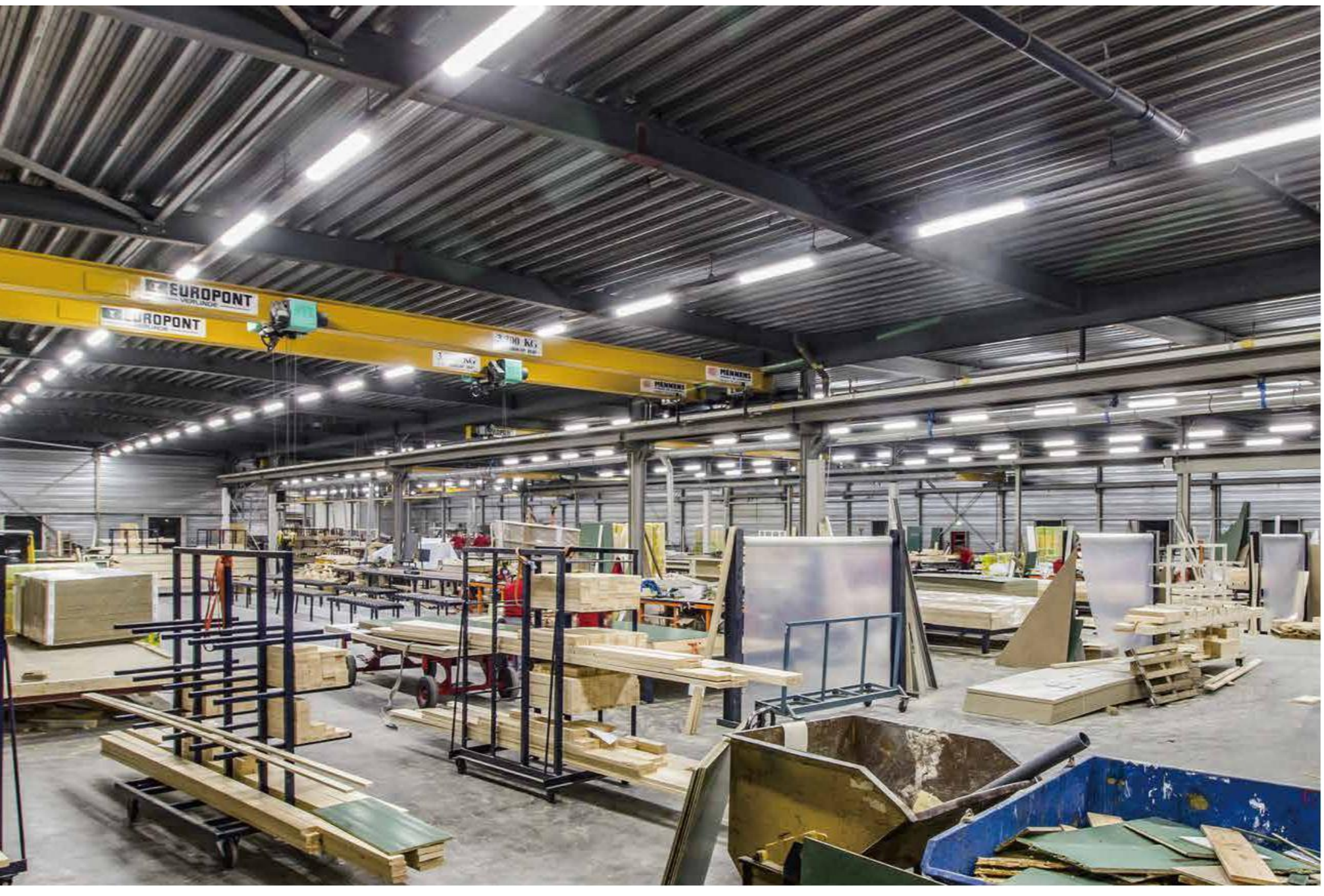

Triproof light

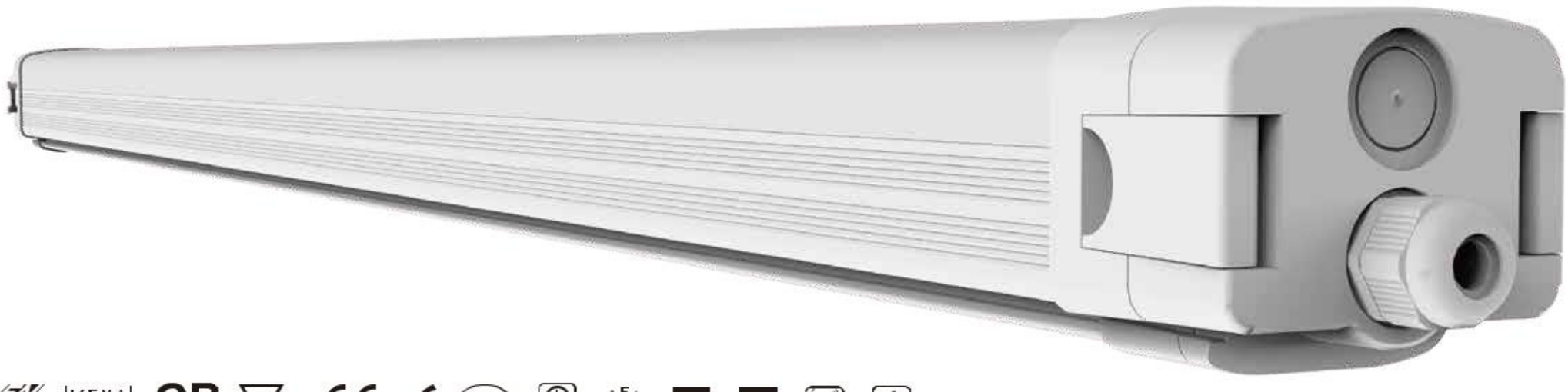

Professioneel

Dit model wordt geleverd met een vijfpolige – of optionele zevenpolige doorbedrading en is DC-ingeschakeld. Bijzonder is de resistentie en de hoogwaardige materialen maken de vochtbestendige armatuur uitzonderlijk robuust.

Verschillend

Met zijn zeer efficiënte eigenschappen en innovatieve behuizing is de tijd en moeite die nodig is om oudere armaturen te vervangen door deze bouw minimaal. Kabels zijn eenvoudig te monteren aan weerszijden met open dop sluiting.

Datasheet Triproof light

Functies

Openen zonder hulpmiddelen

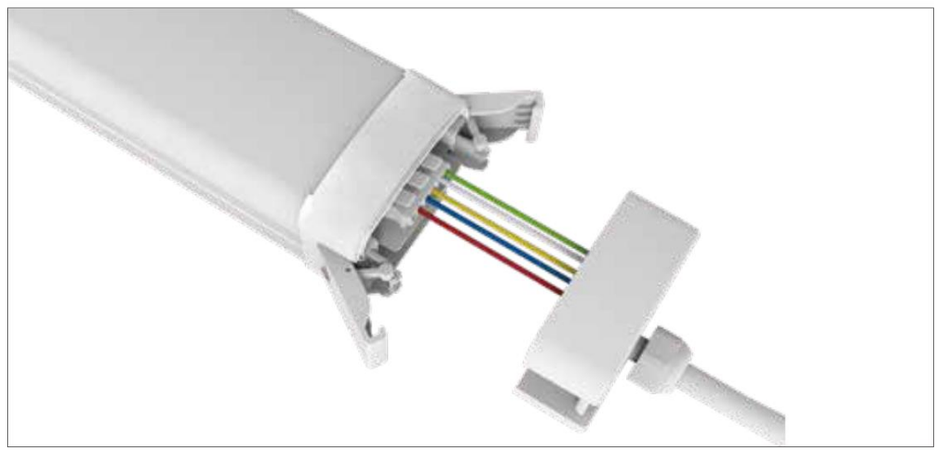

Kleur

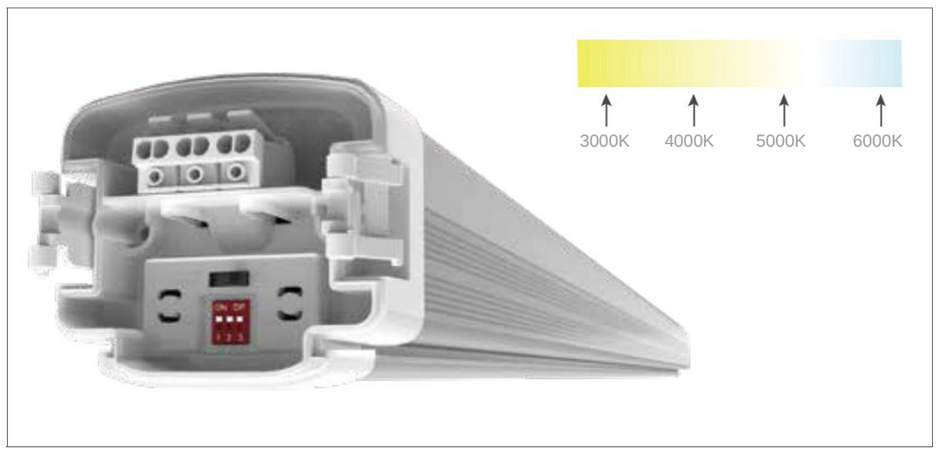

Diverse plafondmontage

Draaibare plafondmontage

5*2.5mm² kabel

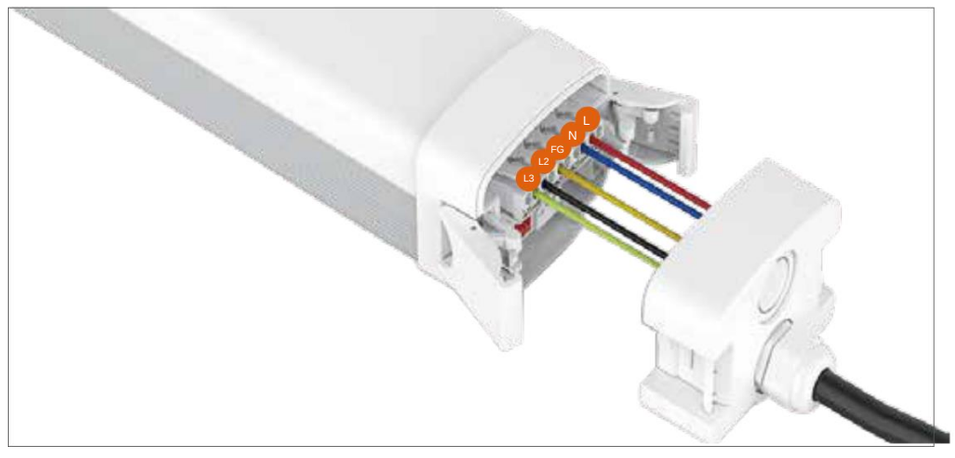

O.a. beschikbaar in 80W
11200LM

PIR Sensor

Linkbaar

Toepassing

Magazijn / Fabriek / Vliegveld / Tentoonstellingszaal / Supermarkt / Benzinepomp / Tunnel / Gang / Gallerij / Spoorwegen / Bus / Station

De nieuwe generatie led tri-proof licht met Tridonic Driver heeft een hogere kwaliteit en betere prestaties. De LED's en drivers zorgen voor een hogere werkzaamheid en een grotere energiebesparing.
De IP66 armaturen zijn ontworpen ter vervanging van minder efficiënte tl-stripverlichting in fabrieken, carwash-activiteiten, luchthavens, tunnels, onderhoudsruimten, parkeergarages en trappenhuizen.

- **Tekening**

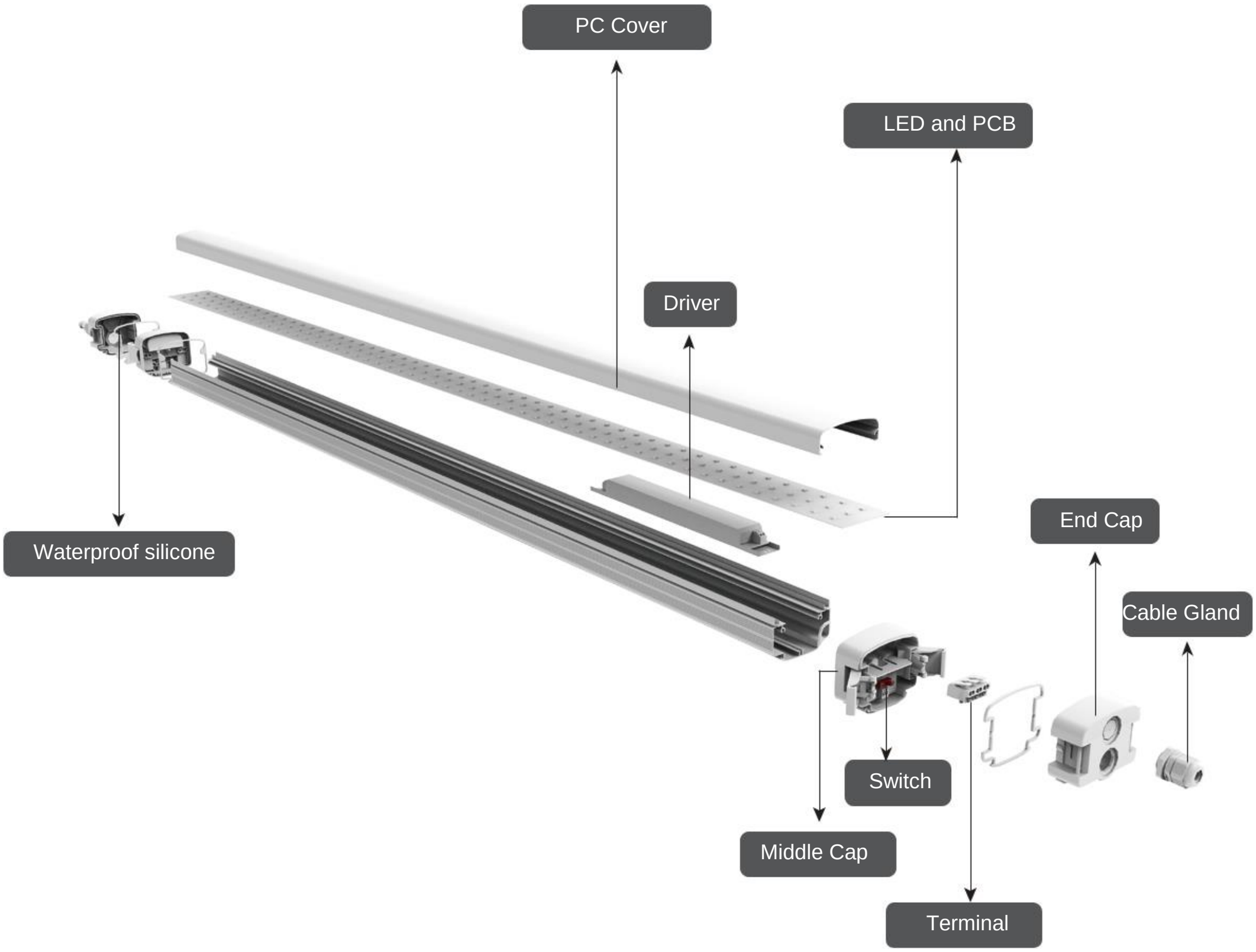

- **Afmetingen(mm)**

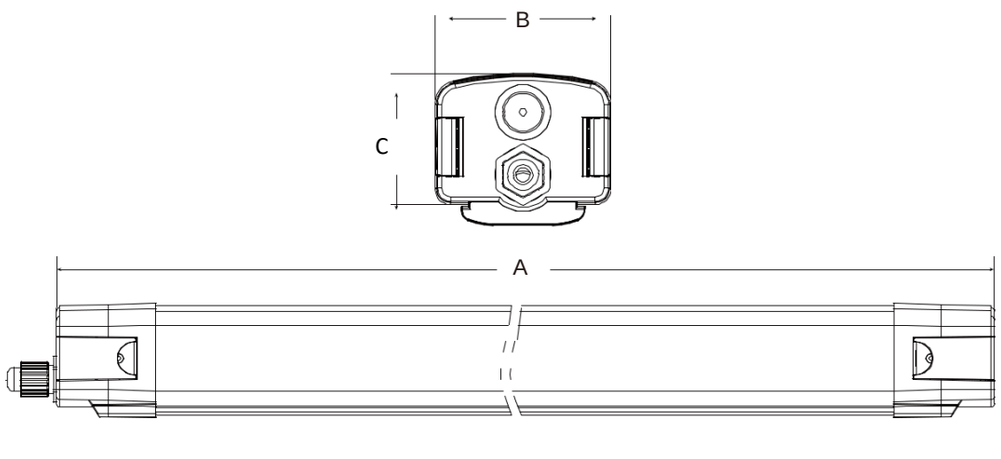

Model nr.	Nr. A(mm)	Nr. B(mm)	Nr. C(mm)
T01 600mm	600mm	84	63
T01 1200mm	1200mm	84	63
T01 1500mm	1500mm	84	63
T01 1800mm	1800mm	84	63
T01 2400mm	2400mm	84	63

Datasheet Triproof light

● Accessoires

Accessoires	Impressie	Ontwerp	Omschrijving	Hoeveelheid
Standaard	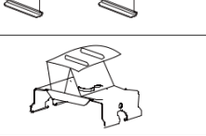	Metalen beugel	M4 schroefgat	2st
Standaard		Schroeven	4x20mm	8st
Standaard		Beschermingsdop	/	1st
Optioneel		Veringskits	2m lengte	2st
Optioneel		/	M20	1st
Optioneel	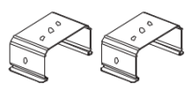	Metalen beugel	M6 schroefgat	2st
optioneel	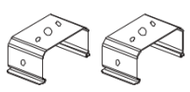	Metalen beugel	M10 schroefgat	2st
Optioneel		Metalen beugel	Draaibaar	2st

● Technische specificaties

Lengte	Product Code	Power	Lumen	Luminous efficiency	Input Voltage	CCT	Functie
600mm	TRP-2006	20W	2200LM	120LM/W	AC 220-240V	3000k 4000k 5000k 6000k of Tri-color 3000-4000-5000K 3000-4500-6000K 4000-5000-6000K	Non-dimming 1-10V DALI Nood PIR Sensor Microwave Sensor
	TRP-3006	30W	3400LM				
1200mm	TRP-4012	40W	4800LM				
	TRP-A5012	50W kan aangepast worden naar 46W/42W/36W	Max 6000LM				
1500mm	TRP-4015	40W	4800LM				
	TRP-6015	60W	7200LM				
	TRP-A6015	60W kan aangepast worden naar 55W /50W /40W	Max 7200LM				
	TRP-8015	80W	11000LM				

Functie

CCT / Wattage instelling

CCT instelling(Optie)

Controleer voor gebruik altijd CCT instelling:

Option 1:	6000K	5000K	4000K
Option 2:	5000K	4000K	3000K
Option 3:	6000K	4500K	3000K

1.5m led tri-proof light

Controleer voor gebruik de dipschakelaar-instelling:

1	2	3	Power(W)
-	-	-	60
ON	-	-	55
-	ON	-	50
-	-	ON	40

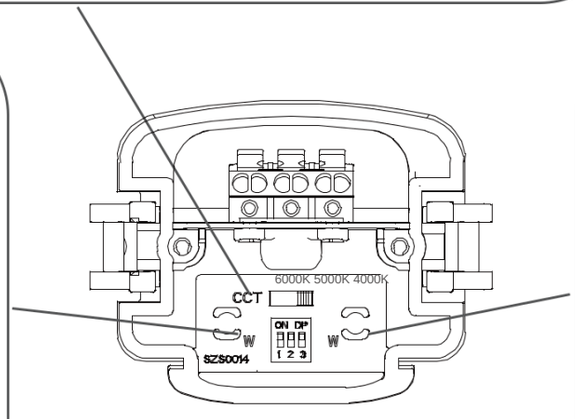

1.2m led tri-proof light

Controleer voor gebruik de dipschakelaar-instelling:

1	2	3	Power(W)
-	-	-	50
ON	-	-	46
-	ON	-	42
-	-	ON	36

Microwave Sensor

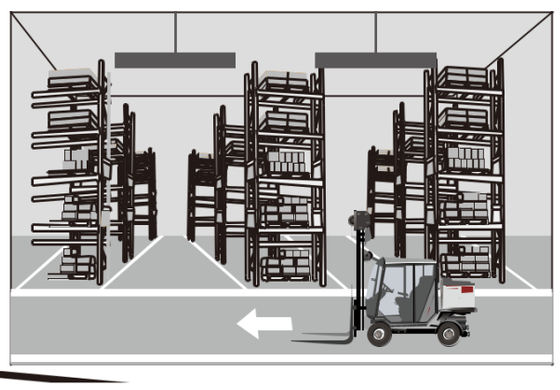

Bij voldoende licht schakelt de Lamp niet in.

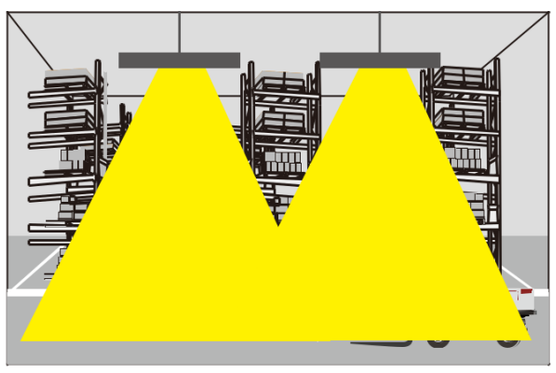

Bij onvoldoende omgevingslicht schakelt de sensor de lamp in wanneer er beweging wordt gedetecteerd.

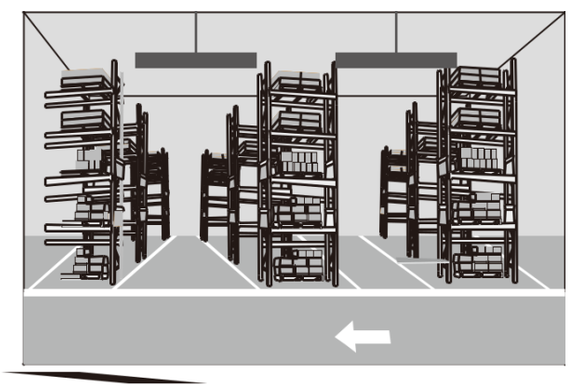

Na de wachttijd schakelt de sensor de lamp uit wanneer er geen beweging wordt gedetecteerd.

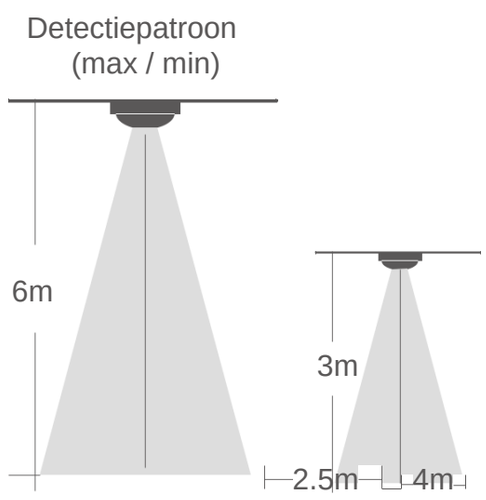

Gevoeligheid	Wachttijd	Daglicht sensor	Detectiebereik
10%/50%/75%/100%	5s/90s/5min/15min	2lux/10lux/50lux,disable	Max x10m x 6m

PIR Sensor

Loop naar

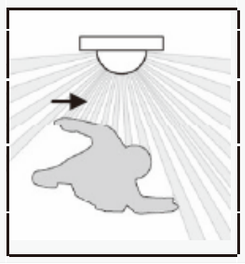

Hoogte	Bereik diameter
7m	10m
2.8m	5m

Walk towards

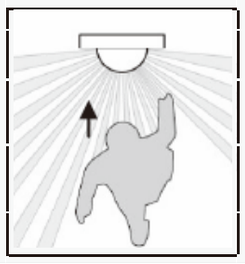

Hoogte	Bereik diameter
7m	10m
2.8m	5m

Functie	Wachttijd	THD	Driver levensduur
ON/OFF 1-10V	10s/90s/5min/10min/15min 20min/30min/60min	10-2000lux or daylight thresold	Max x10m x 6m

Nood

Nood power	Nood tijd	Nood lumen	Batterij
4W	3 uur	500LM	Life po4 6.4V 3.0ah

- **Bedradingsmethode**

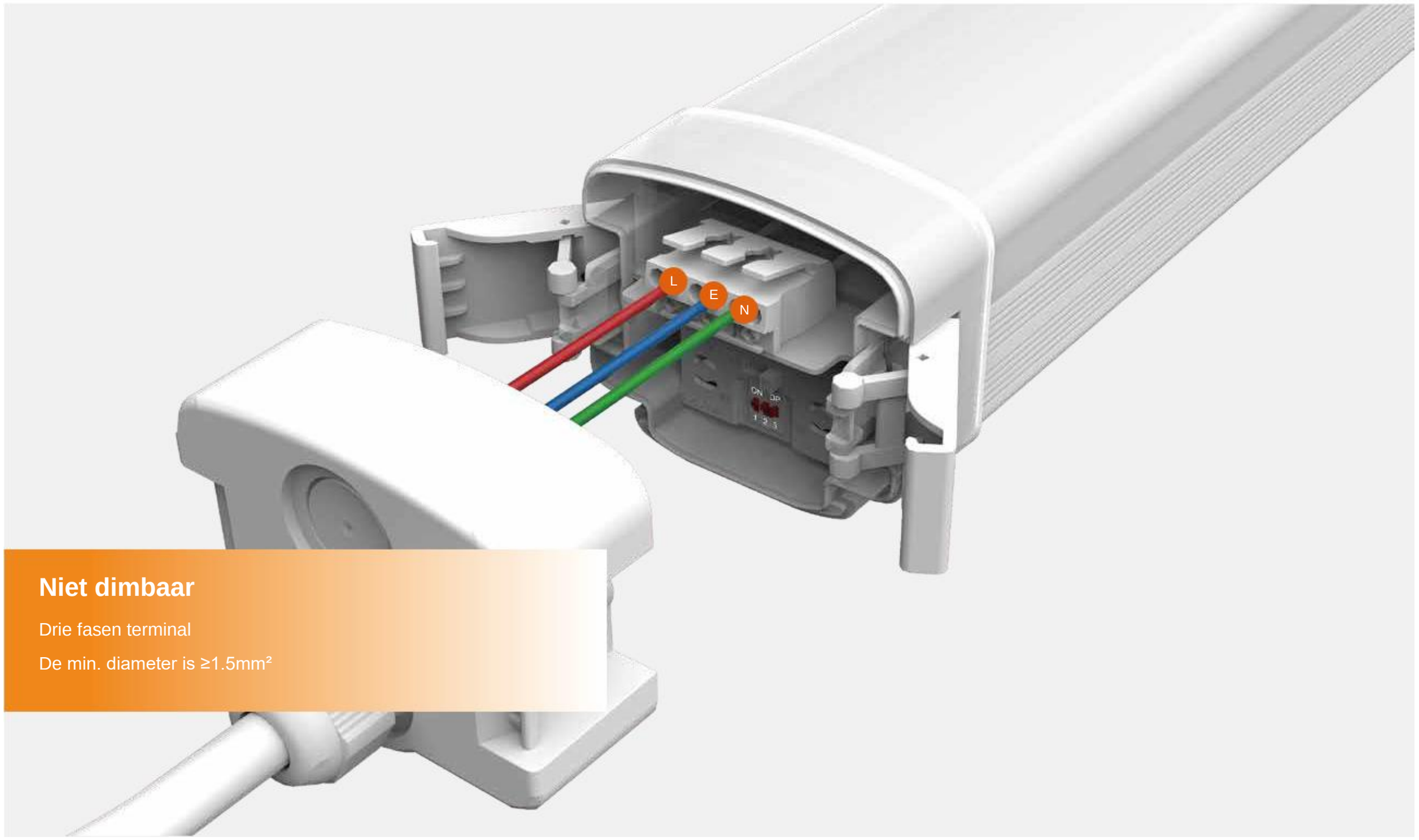

Niet dimbaar

Drie fasen terminal

De min. diameter is ≥1.5mm²

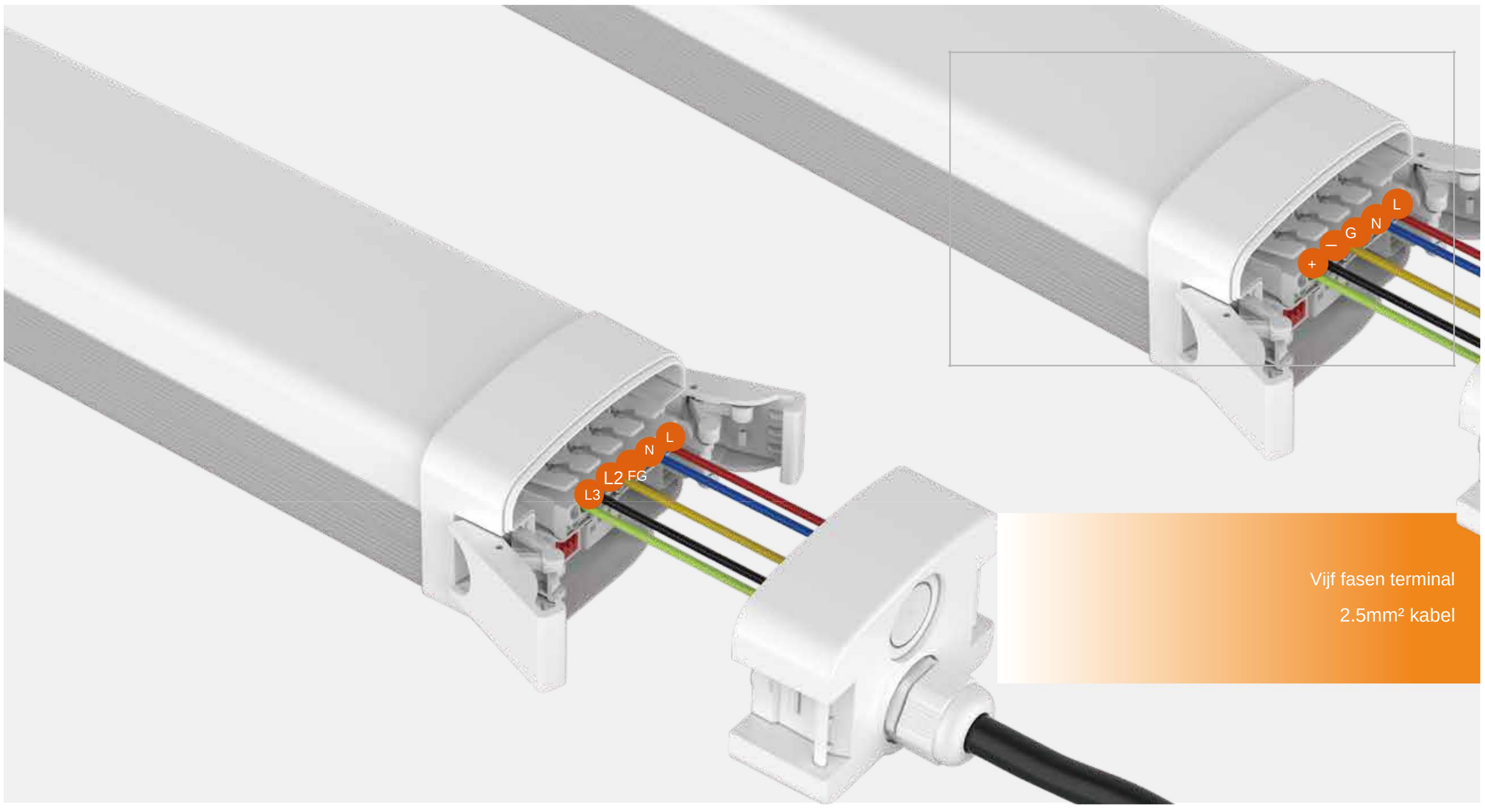

Vijf fasen terminal

2.5mm² kabel

Installatie

Plafond gemonteerd

Kies de juiste positie en maak een schroefgat.

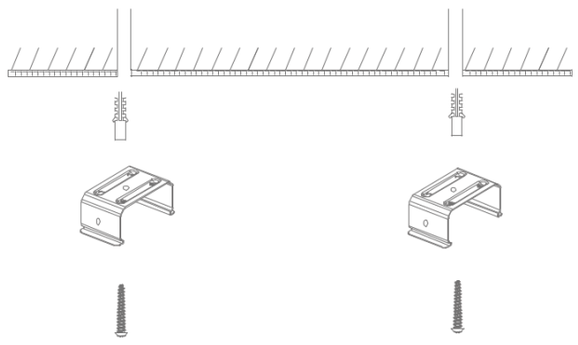

Bevestig de clip met schroef in het plafond

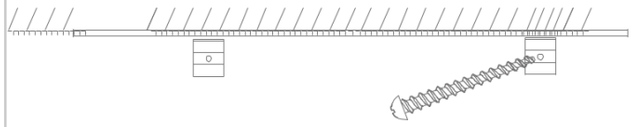

Klik het armatuur vast aan de clip

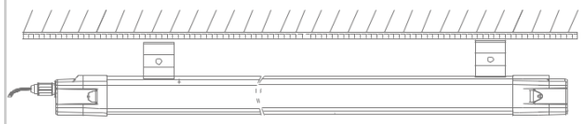

Fix de schroef door een schroevendraaier

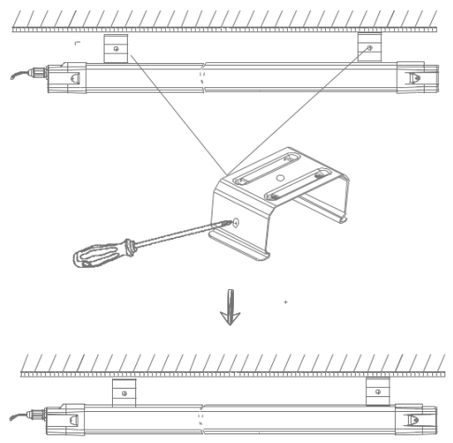

Vering

Kies de juiste positie en maak een schroefgat.

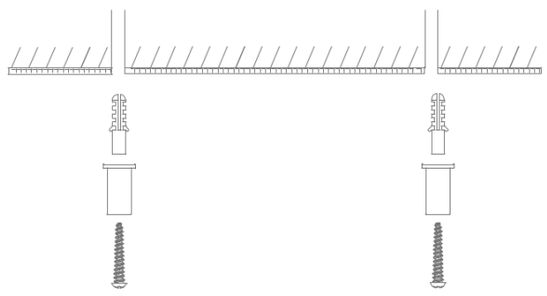

Bevestig de montagehaak in het plafond en monteer de clip.

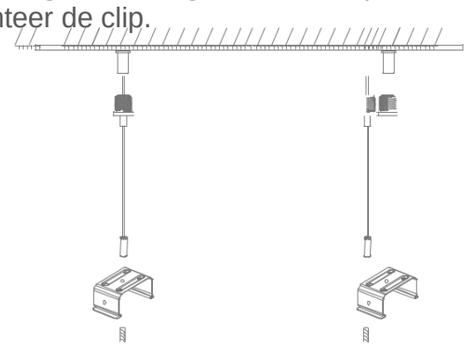

Klik het armatuur vast. Daarna kies je pas de lengte van de veringkits.

Klik het armatuur vast. Daarna kies je pas de lengte van de veringkits.

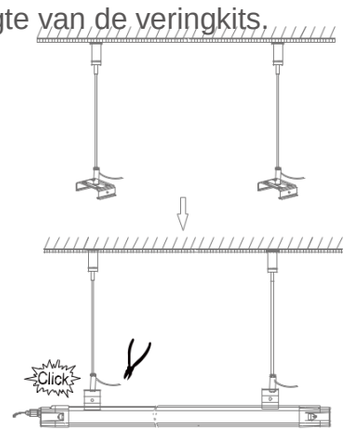

Draaibare plafondmontage

Kies de juiste positie en maak een schroefgat.

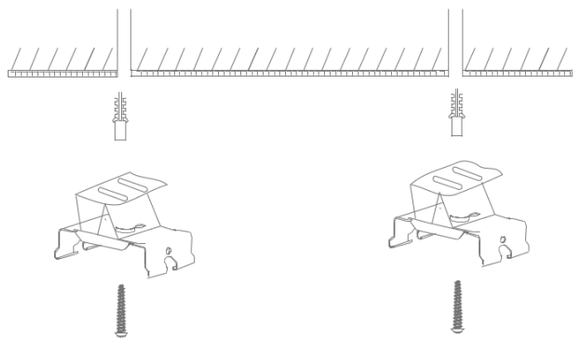

Klik het armatuur vast.

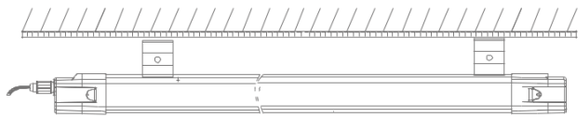

De hoek kan worden gedraaid afhankelijk van de vraag.

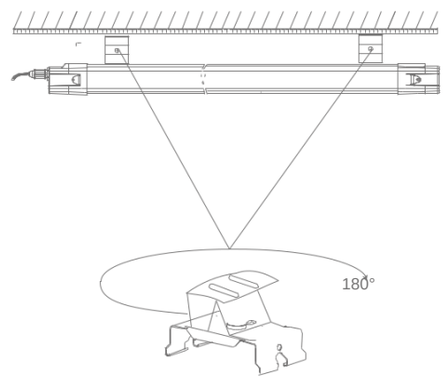

Enkel bedraad

Optie 1:

Optie 2:

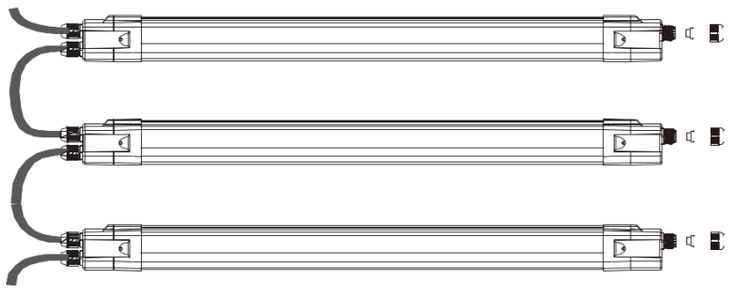

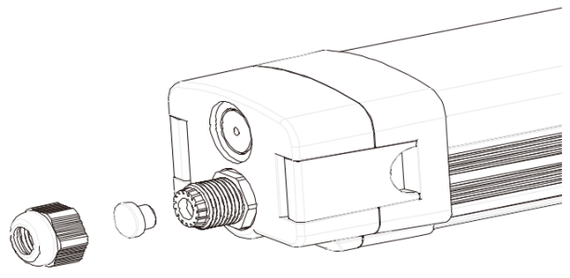

Beschermingsdop

Linkbaar (dubbel bedraad)

Datasheet Triproof light

Hoeveel led-armaturen kunnen er op 1 lijn worden aangesloten:

Input Voltage	Max aantal
230VAC/20W	36
230VAC/30W	24

Input Voltage	Max aantal
230VAC/40W	18
230VAC/50W	15

Input Voltage	Max aantal
230VAC/60W	12
230VAC/80W	9

● Verpakking

Lengte	Eén doos	Buitendoos	Stuks per doos	Eenheid netto gewicht	Bruto gewicht
600mm	1st	730 x 280 x 180mm	6st	1350g	10Kg
1200mm	1st	1320 x 280 x 180mm	6st	2450g	14Kg
1500mm	1st	1630 x 280 x 180mm	6st	3250g	17Kg
1800mm	1st	1930 x 270 x 210mm	6st	3550g	22Kg
2400mm	1st	2530 x 280 x 180mm	6st	4950g	30Kg
1500mm	1st	1630 x 120 x 120mm	1st	3250g	3.4kg

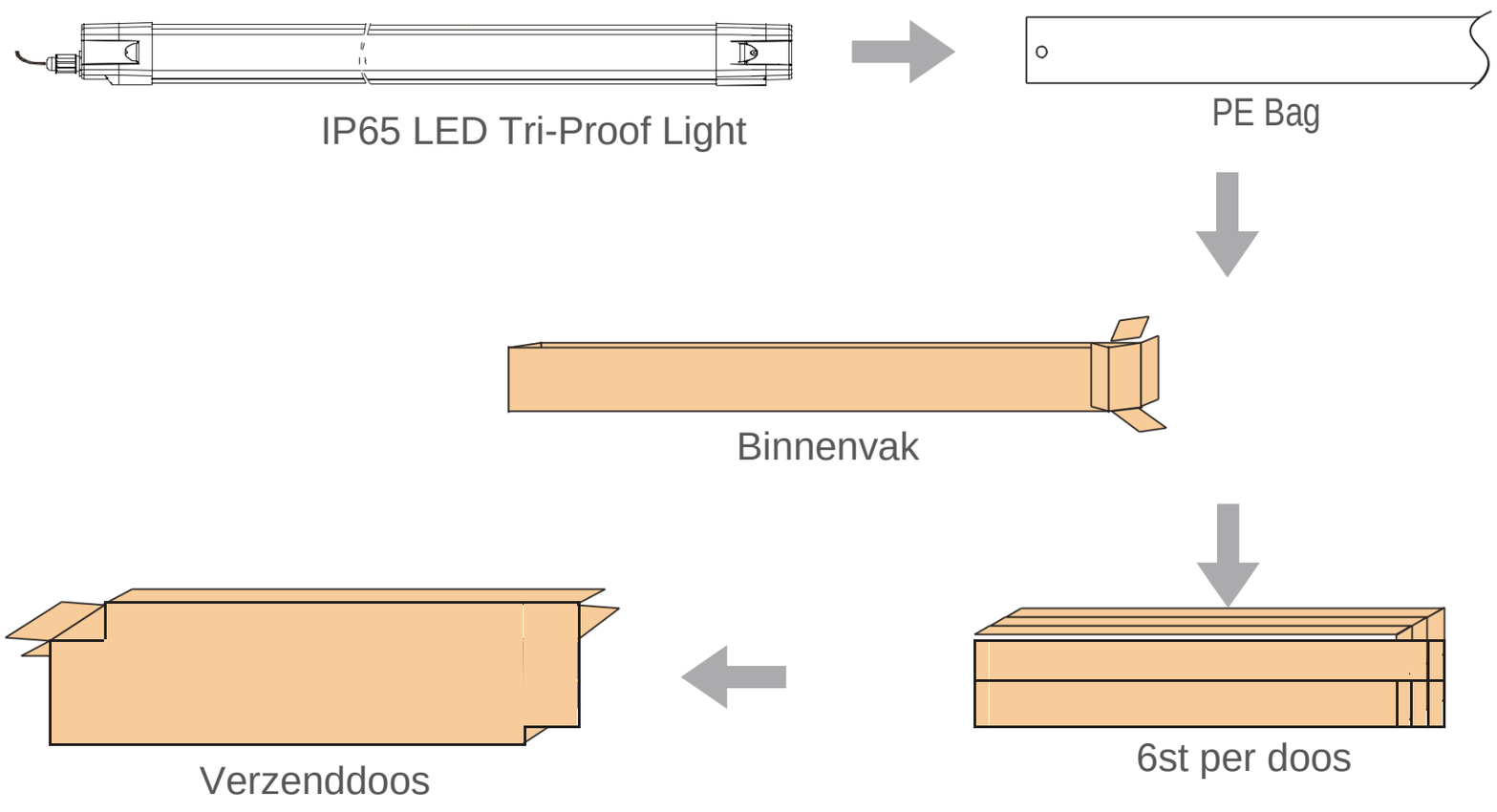

Waarschuwing

※ Zorg ervoor dat de stroom uitgeschakeld is voor installatie.
※ De lamp moet worden geinstalleerd door een elektricien of technicus in overeenstemming met relevante locale codes.
※ Gebruik geen scherp gereedschap in de buurt of op het oppervlak van de lamp
※ Pak het product zorgvuldig uit en bestudeer het. Met eventuele schade en sla alle verpakkingsmaterialen op als een deel van het product beschadigd is geraakt tijdens het transport.